第27回 道央クラブバレーボール連盟 ６人制道央大会

大会会長	吉川 隆雅
大会委員長	沓沢 幸一
競技委員長	佐藤 充昭
審判委員長	尾上 セナ
総務委員長	伊庭 康雄

令和6年6月22日(土) 島松体育館

開場 8:30 代表者会議 9:00 開会式 9:30 競技開始予定 10:00

【男子の部】

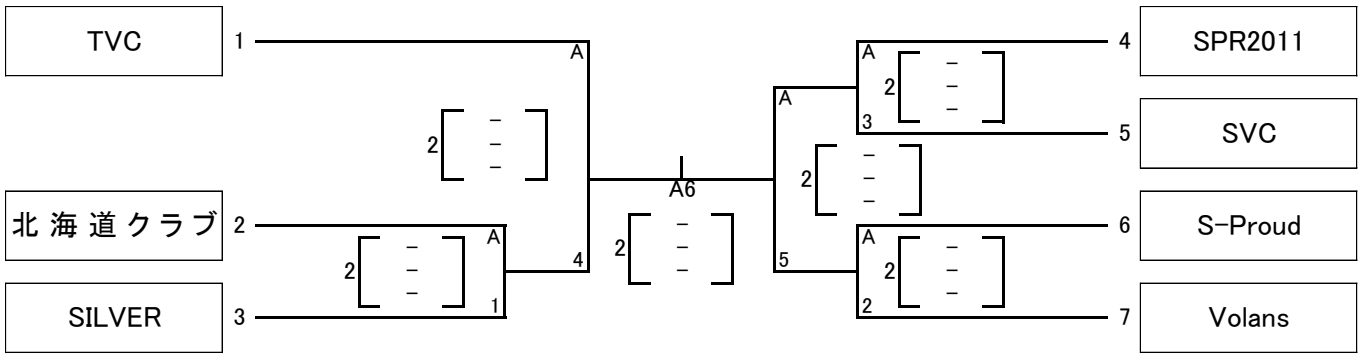

【男子交流戦(2セットのみ)】

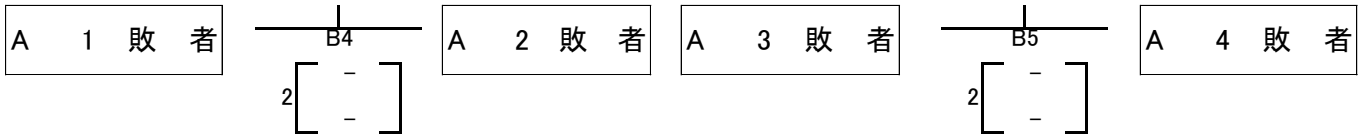

【女子の部】

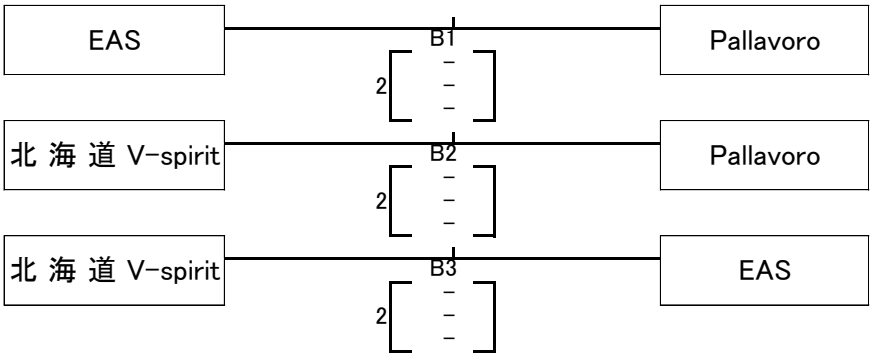

審判補助員(ラインジャッジ、記録、点示)について

・6月22日

●島松体育館

6人制	Aコート(6人制男子)	Bコート(6人制男子・女子)	
第1試合	1番チームから4名づつ	北海道V-spiritから7名	
第2試合	A-1の負けチームから7名	EASから7名	
第3試合	A-2の負けチームから7名	Pallavoroから7名	
第4試合	A-3の負けチームから7名	B-5の両チームから4名づつ	
第5試合	A-4の勝ちチームから7名	B-4の両チームから4名づつ	
第6試合	A-5の負けチームから7名		