第３５回北海道クラブバレーボール連盟会長杯争奪選手権大会

開催日：２０１７年5月２０日～２１日　　会場　：　深川市総合体育館

大会委員長　一志　理佳
競技委員長　佐藤　真弥
審判委員長　瀬古　篤志
総務委員長　山田　幸一

●男子予選グループ戦（5月20日）

【Aグループ】

1 RUBIK'S CUBE（道東）
2 S & B（道央）
3 Awake（道央）
4 UNITY（道央）

【Bグループ】

5 Safilva北海道（道央）
6 旭青会（道北）
7 SWATT（道央）

【Cグループ】

8 札幌国志会倶楽部（道央）
9 magic（道央）
10 BLUE STAGE（道央）

【Dグループ】

11 大洋部品（道東）
12 SPR2011（道央）
13 SILVER（道央）

●女子予選グループ戦（5月20日）

【Eグループ】

1 SILVER（道央）
2 Rough（道央）
3 TEAM－WORK（道北）
4 Devilkin（道央）

【Fグループ】

5 北海道V-spirit（道央）
6 岩見沢優光クラブ（道央）
7 旭青会（道北）

【Gグループ】

8 アイ・ディー・エフfemme（道央）
9 UNiON（道東）
10 WITH☆A.S（道央）
11 UNITY（道央）

予選グループ戦は各グループから成績下位の１チームが予選落ちとなります。３チームグループで全チームが１勝１敗で並んだ場合は、
①セット率、②得点率で決定する。得点率まで同じ場合は当該チーム同士の対戦結果で順位を決定する。

（Ａ・Ｂ・Ｃコート：深川市総合体育館　メインアリーナ　Ｄコート：深川市総合体育館サブアリーナ）

第３５回北海道クラブバレーボール連盟会長杯争奪選手権大会

会場　：　深川市総合体育館

大会委員長　沓瀬　一
競技委員長　佐古　志
審判委員長　山田　理
総務委員長　　佳　幸
　　真
　　弥

● ６人制男子決勝トーナメント（5月20、21日）

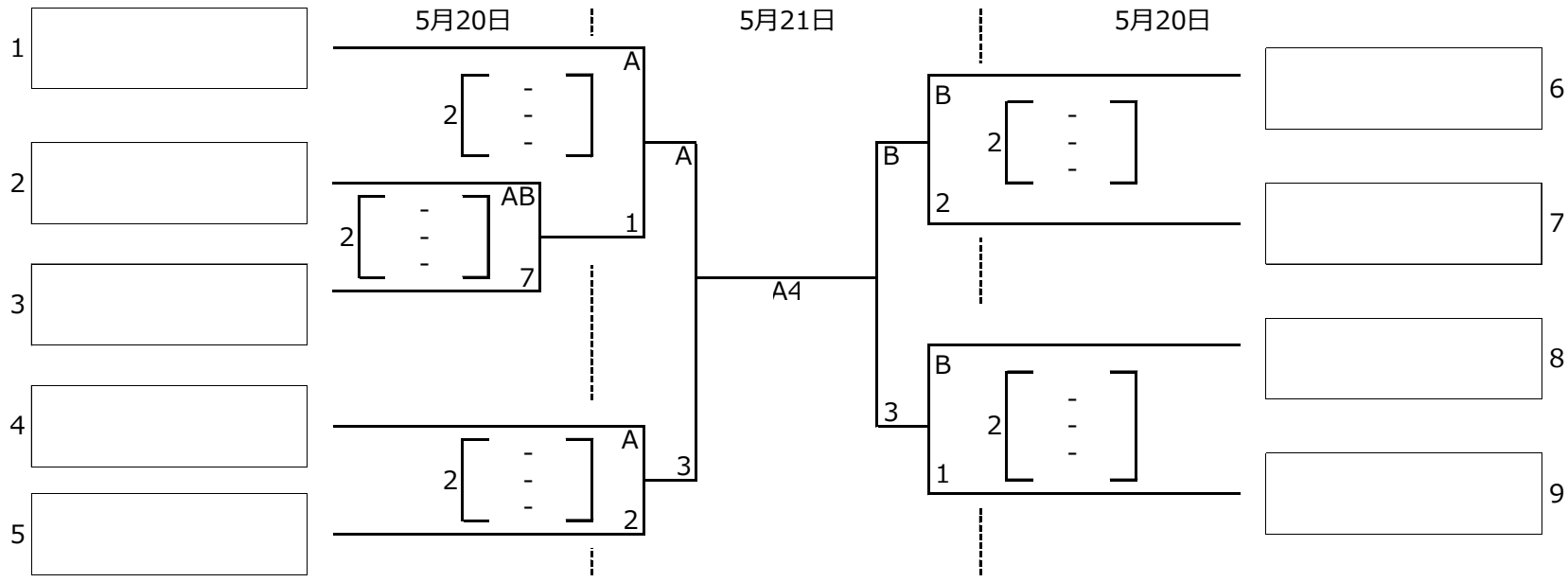

● ６人制女子決勝トーナメント（5月20、21日）

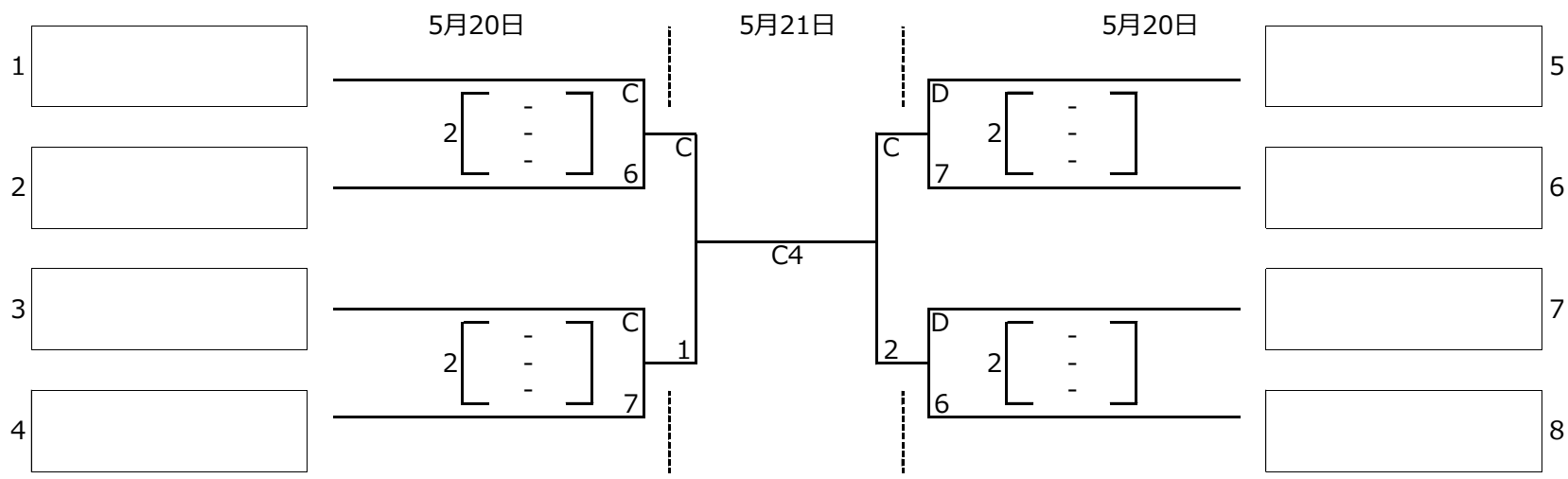

交流戦（5月21日）

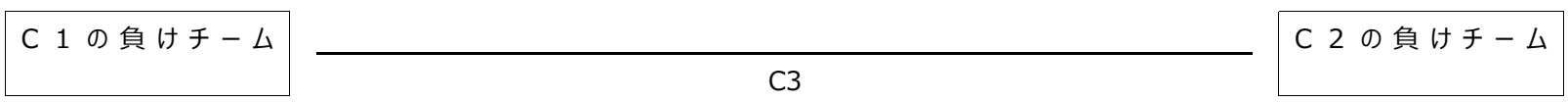

● ９人制男子決勝トーナメント（5月21日）

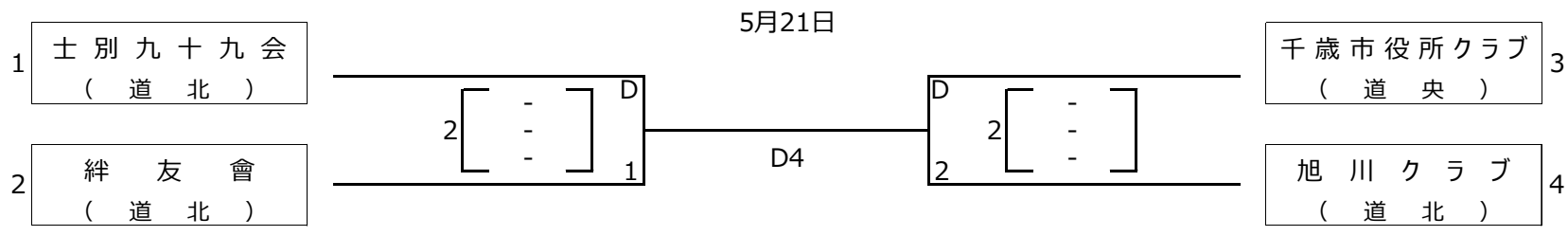

交流戦

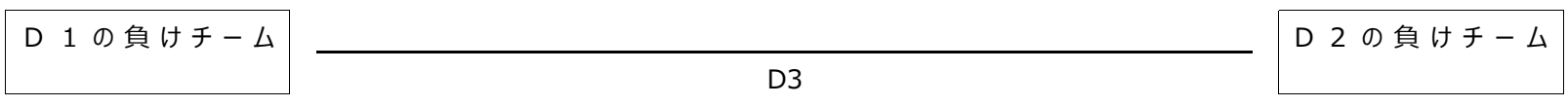

タイムテーブル　&　審判補助員担当表

５月２０日（土）

	試合	予定開始時刻	予選グループ	対戦カード			ラインジャッジ・記録・点示
Ａコート	第１試合	１０：００～	A	ＲＵＢＩＫ'Ｓ ＣＵＢＥ	vs	Ｓ＆Ｂ	Ａ３の両チーム
	第２試合	１１：００～	B	Ｓａｆｉｌｖａ北海道	vs	旭青会	Ａ１の勝ちチーム
	第３試合	１２：００～	A	Ａｗａｋｅ	vs	ＵＮＩＴＹ	Ａ２の勝ちチーム
	第４試合	１３：００～	B	Ａ２の負けチーム	vs	ＳＷＡＴＴ	Ａ３の勝ちチーム
	第５試合	１４：００～	A	Ａ１の負けチーム	vs	Ａ３の負けチーム	Ａ４の勝ちチーム
	（第６試合）*1	１５：００～	(B)	Ａ２の勝ちチーム	vs	ＳＷＡＴＴ	Ａ５の勝ちチーム
	第７試合 *2	１６：００～	決勝Ｔ1回戦		vs		*3
Ｂコート	第１試合	１０：００～	C	札幌国志会倶楽部	vs	ｍａｇｉｃ	10番と13番の両チーム
	第２試合	１１：００～	D	大洋部品	vs	ＳＰＲ２０１１	Ｂ１の勝ちチーム
	第３試合	１２：００～	C	Ｂ１の負けチーム	vs	ＢＬＵＥ ＳＴＡＧＥ	Ｂ２の勝ちチーム
	第４試合	１３：００～	D	Ｂ２の負けチーム	vs	ＳＩＬＶＥＲ	Ｂ３の勝ちチーム
	（第５試合）*1	１４：００～	(C)	Ｂ１の勝ちチーム	vs	ＢＬＵＥ ＳＴＡＧＥ	Ｂ４の勝ちチーム
	（第６試合）*1	１５：００～	(D)	Ｂ２の勝ちチーム	vs	ＳＩＬＶＥＲ	Ｂ５の勝ちチーム
	第７試合 *2	１６：００～	決勝Ｔ1回戦		vs		*3
Ｃコート	第１試合	１０：００～	E	ＳＩＬＶＥＲ	vs	Ｒｏｕｇｈ	Ｃ３の旭青会
	第２試合	１１：００～	E	ＴＥＡＭ−ＷＯＲＫ	vs	Ｄｅｖｉｌｋｉｎ	Ｃ１の勝ちチーム
	第３試合	１２：００～	F	Ｄ１の負けチーム	vs	旭青会	Ｃ２の勝ちチーム
	第４試合	１３：００～	E	Ｃ１の負けチーム	vs	Ｃ２の負けチーム	Ｃ３の勝ちチーム
	（第５試合）*1	１４：００～	(F)	Ｄ１の勝ちチーム	vs	旭青会	Ｃ４の勝ちチーム
	第６試合	１５：００～	決勝Ｔ1回戦		vs		*3
	第７試合	１６：００～	決勝Ｔ1回戦		vs		C6の負けチーム
Ｄコート	第１試合	１０：００～	F	北海道V-spirit	vs	岩見沢優光クラブ	Ｄ３の両チーム
	第２試合	１１：００～	G	ｱｲ･ﾃﾞｨｰ･ｴﾌfemme	vs	ＵＮｉＯＮ	Ｄ１の勝ちチーム
	第３試合	１２：００～	G	ＷＩＴＨ☆Ａ．Ｓ	vs	ＵＮＩＴＹ	Ｄ２の勝ちチーム
	第４試合	１３：００～	G	Ｄ２の負けチーム	vs	Ｄ３の負けチーム	Ｄ３の勝ちチーム
	（第５試合）*1	１４：００～	F	Ｄ１の勝ちチーム	vs	旭青会	Ｄ４の勝ちチーム
	第６試合	１５：００～	決勝Ｔ1回戦		vs		*3
	第７試合	１６：００～	決勝Ｔ1回戦		vs		D6の負けチーム

＊1　試合の結果実施されない可能性があります。

＊２　予選の進行状況によりＡコートかＢコートのどちらかで実施します

＊３　男子は予選敗退４チームからじゃんけんで負けた１チーム、女子は予選敗退３チームからじゃんけんで負けた２チームにご協力願います。
　　決勝トーナメント抽選と同時にじゃんけんを行いますので大会本部前にお集まりください

※　各コート第２試合以降は追い込み方式をとります。予定開始時間はあくまでも目安ですので各チーム自分のコートの試合進行には十分ご注意ください

※　ラインジャッジ・記録・点示に割り当たっているチームは、前の試合終了後速やかに担当コートにお集まりください。
集合が遅れると試合進行が遅れますのでご協力をお願いいたします。

※　土曜日の全試合は３セット目１５点制で行います。

５月２１日（日）

	試合	予定開始時刻		ラインジャッジ・記録・点示
Ａコート	第１試合	９：３０～	男子準々決勝	A2の両チーム
	第２試合	１０：３０～	男子準々決勝	A1の負けチーム
	第３試合	１１：３０～	男子準決勝	A2の負けチーム
	第４試合	１３：００～	男子決勝	A3、B3負けの２チーム
Ｂコート	第１試合	９：３０～	男子準々決勝	B2の両チーム
	第２試合	１０：３０～	男子準々決勝	B1の負けチーム
	第３試合	１１：３０～	男子準決勝	B2の負けチーム
Ｃコート	第１試合	９：３０～	女子準決勝	C2の両チーム
	第２試合	１０：３０～	女子準決勝	C1の両チーム
	第３試合	１１：３０～	女子交流戦	C4の両チーム
	第４試合	１３：００～	女子決勝	C3の両チーム
Ｄコート	第１試合	９：３０～	9人制男子準決勝	D2の両チーム
	第２試合	１０：３０～	9人制男子準決勝	D1の両チーム
	第３試合	１１：３０～	9人制男子交流戦	D4の両チーム
	第４試合	１２：００～	9人制男子決勝	D3の両チーム

※　開始時間はあくまでも予定時間です。２試合目以降は原則追い込み方式をとりますが、決勝戦の開始タイミングは各コートの状況により開始を合わせる可能性があります。

※　6人制女子と9人制男子のラインジャッジ・記録・点示は試合をしていない２チームに担当をお願いします。